D50S.XXX(A).SB

CILINDRO DE CIERRE EUROPERFIL

INSTRUCCIONES DE MONTAJE Y CUIDADO
GUÍA DEL USUARIO

iLOQ Oy - Oulu, Finlandia - www.iLOQ.com - iLOQ es una marca registrada de iLOQ Oy -
©2018 iLOQ Oy. Todos los derechos reservados -

TABLA DE CONTENIDO

1. ANTES DE LA INSTALACIÓN 3
2. DESPUÉS DE LA INSTALACIÓN 3
3. CARE 4
4. INSTALACIÓN DE LA SERIE ILOQ D50S.1XX(A).SD 4
5. INSTALACIÓN DE LA SERIE ILOQ D50S.2XX(A).SD 5
6. INSTALACIÓN DE LA SERIE ILOQ D50S.3XX(A).SD 6
7. INSTALACIÓN DE LA SERIE ILOQ D50S.7XX(A).SD 7
8. CAMBIO DE POMO / AJUSTE DE DISTANCIA 7
9. EXTENSIONES DE CILINDROS 8
10. INSTRUCCIONES DE USO 10
11. NOTAS GENERALES 11
12. DECLARACIÓN DE CONFORMIDAD 12

iLOQ Oy - Oulu, Finlandia - www.iLOQ.com - iLOQ es una marca registrada de iLOQ Oy -
©2018 iLOQ Oy. Todos los derechos reservados -

1. ANTES DE LA INSTALACIÓN

1. Las instrucciones deben ser seguidas cuidadosamente durante la instalación. Estas instrucciones y cualquier instrucción de mantenimiento deben ser transmitidas por el instalador al usuario.
2. los cilindros iLOQ D50S deben ser instalados y usados con cuidado sin excesiva fuerza.
3. El producto no debe ser modificado de ninguna manera, excepto de acuerdo con las modificaciones descritas en estas instrucciones.
4. Cuando el cilindro D50S se fabrica en más de un tamaño, es fundamental que se seleccione el tamaño correcto.
5. Hay que tener cuidado de que cualquier junta o burlete que se coloque en el conjunto de la puerta no impida el correcto funcionamiento del cilindro D50S.
6. Hay que tener cuidado de que ninguna proyección del cilindro D50S y sus partes asociadas, pueda impedir que la puerta se balancee libremente.
7. Todos los componentes necesarios para la instalación específica deben ser instalados para asegurar el cumplimiento de la norma EN 15684.
8. Antes de instalar el cilindro D50S en una puerta resistente al fuego y al humo, se debe examinar la certificación de fuego para asegurar su conformidad.
9. Los cilindros iLOQ han sido probados con éxito según la norma EN 1634-1 (EUFI29-19003368) durante 120 minutos en una puerta de acero de una sola hoja con bisagras.
10. El cilindro debe sobresalir menos de 1 mm en el exterior de la puerta para asegurar su correcto funcionamiento.
11. No se acepta ninguna responsabilidad por los daños en las puertas o componentes debidos a una instalación incorrecta.
12. Para extender la longitud del cilindro, use sólo las extensiones de cilindro D50 asociadas (AD50.Exx).
13. No se permite desinstalar o desmontar el mecanismo antipánico porque debido a eso el mecanismo y la funcionalidad de la función de pánico ya no puede ser garantizada.
14. En caso de que el mecanismo de pánico de las cerraduras de embutir para casos de pánico pueda ser bloqueado o influenciado de manera negativa por la leva del cilindro, es obligatorio instalar el cilindro de pánico (D50S.7xx). El uso de los otros tipos de cilindros (D50S.1xx/2xx/3xxx etc.) sólo se permite si la cerradura no necesita una posición específica de la leva o si la leva no puede bloquear la función de pánico. Por favor, compruebe la carta de conformidad de los fabricantes de cerraduras de embutir.
15. Cuando se utiliza en combinación con cerraduras antipánico, es esencial asegurarse después de la instalación de que todas las partes de la cerradura están en condiciones de funcionamiento y que la función antipánico de la cerradura de embutir está garantizada.
16. Para cumplir con los requisitos de la VdS alemana (VdS Schadenverhütung GmbH) clase BZ+ en puertas con amenaza de robo, utilice el cilindro de alta seguridad D50S.XXXA.SB instalado con un mueble de cerradura de seguridad aprobado por la VdS de clase B o C.
17. Los cilindros sólo pueden utilizarse para abrir y cerrar puertas; no se permite otro uso.
18. Nos reservamos el derecho de hacer modificaciones o desarrollos técnicos adicionales sin previo aviso.
19. Si hay alguna desviación del contenido de las versiones de la documentación en idiomas extranjeros, en caso de duda se aplicará el original en inglés.

2. DESPUÉS DE LA INSTALACIÓN

Pruebe la funcionalidad del cilindro después de la instalación para asegurarse de que no impide que la caja de la cerradura funcione correctamente.

iLOQ Oy - Oulu, Finlandia - www.iLOQ.com - iLOQ es una marca registrada de iLOQ Oy -
©2018 iLOQ Oy. Todos los derechos reservados -

3. CARE

El producto está diseñado para no necesitar mantenimiento. No requiere ningún mantenimiento regular.

4. INSTALACIÓN DE LA SERIE ILOQ D50S.1XX(A).SD

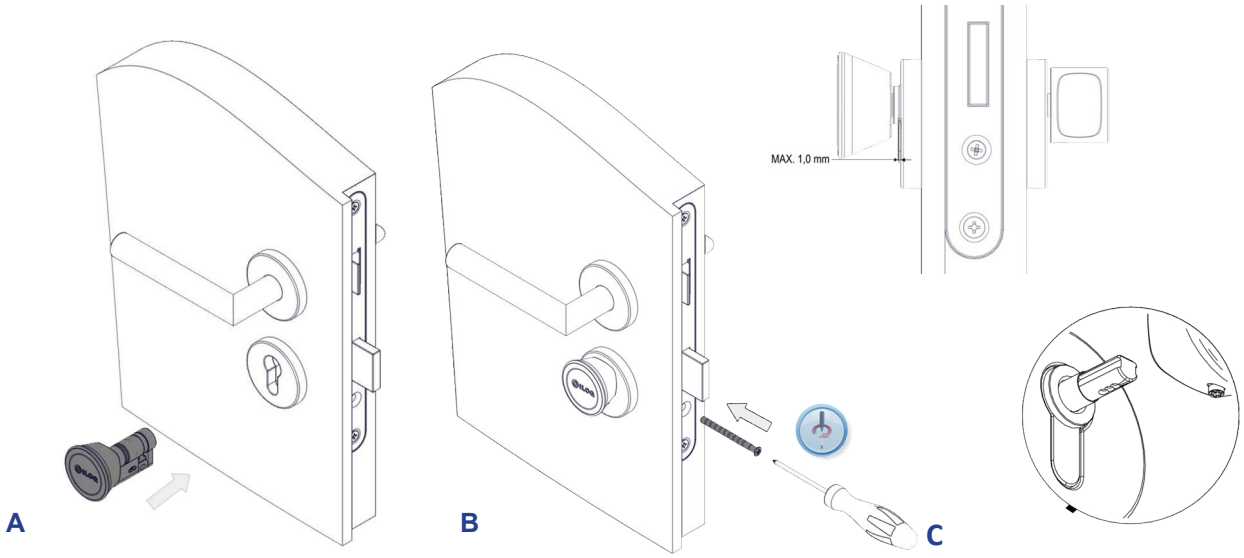

A. Asegúrate de que la cámara está apuntando hacia abajo. Deslice el cilindro de la cerradura a través de la caja de la cerradura.
B. Fija el cilindro en la caja de la cerradura con un tornillo de fijación iLOQ A10.64. Si es necesario, corta el tornillo. Use un par de apriete de 0.9...1.1 Nm. Asegúrate de que el marco del cilindro esté a un máximo de 1.0 mm de la hoja de la puertao un escudo de armas.
C. La distancia de la perilla puede ser ajustada si es necesario. Por favor, consulte el capítulo 8 CAMBIO DE POMO / AJUSTE DE DISTANCIA para más detalles.

iLOQ Oy - Oulu, Finlandia - www.iLOQ.com - iLOQ es una marca registrada de iLOQ Oy -
©2018 iLOQ Oy. Todos los derechos reservados -

5. INSTALACIÓN DE LA SERIE ILOQ D50S.2XX(A).SD

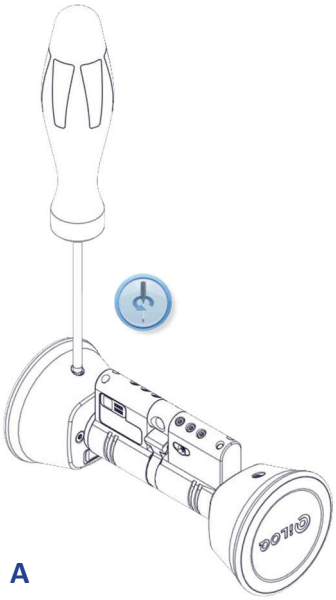

A

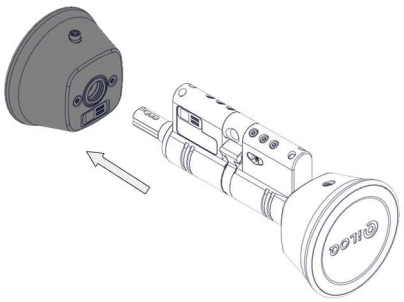

B

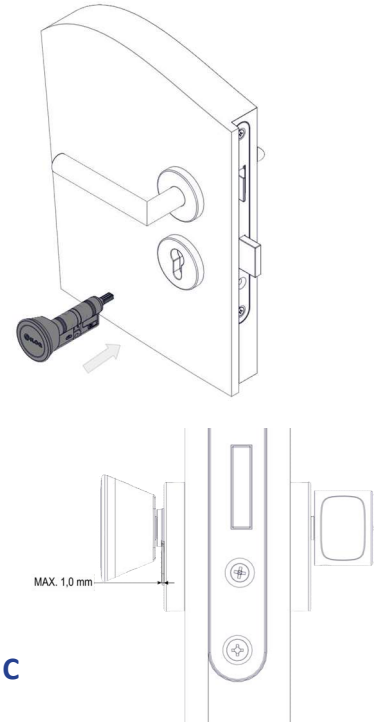

C

A. Afloje el tornillo con una herramienta Torx T10.

B. Retire el pomo del otro lado del cilindro.
Atención: en las versiones de alta seguridad, la unidad de cierre exterior está marcada con el texto "Exterior".

C. Asegúrate de que la cámara está apuntando hacia abajo. Deslice el cilindro de la cerradura a través de la caja de la cerradura. Asegúrate de que el marco del cilindro esté a un máximo de 1,0 mm de la hoja de la puerta o del escudo.

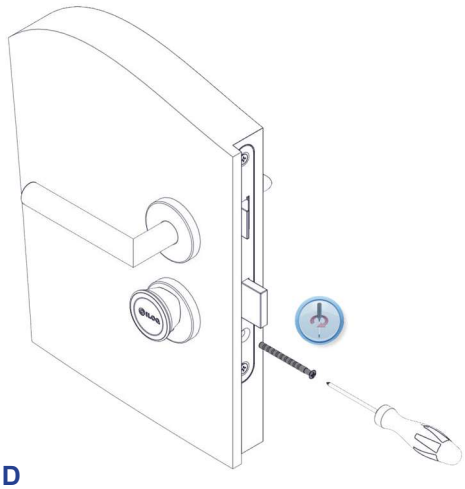

D

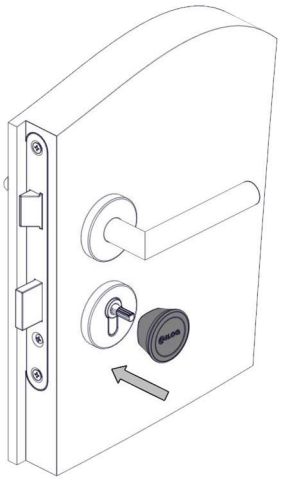

E

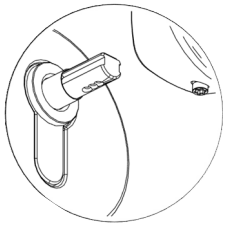

F

D. Fija el cilindro en la caja de la cerradura con un tornillo de fijación iLOQ (A10.64). Si es necesario, corta el tornillo. Use un par de apriete de 0,9...1,1 Nm.

E. Deslice el pomo en el eje del pomo.

F. La distancia de la perilla puede ser ajustada si es necesario. Por favor, consulte el capítulo 7 para más detalles.

iLOQ Oy - Oulu, Finlandia - www.iLOQ.com - iLOQ es una marca registrada de iLOQ Oy -
©2018 iLOQ Oy. Todos los derechos reservados -

6. INSTALACIÓN DE LA SERIE ILOQ D50S.3XX(A).SD

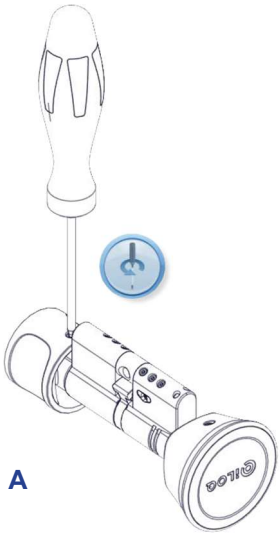

A

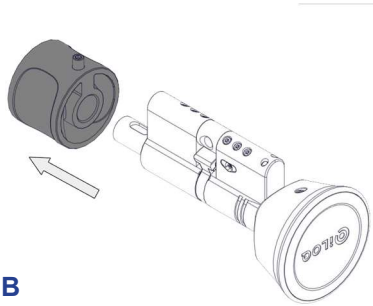

B

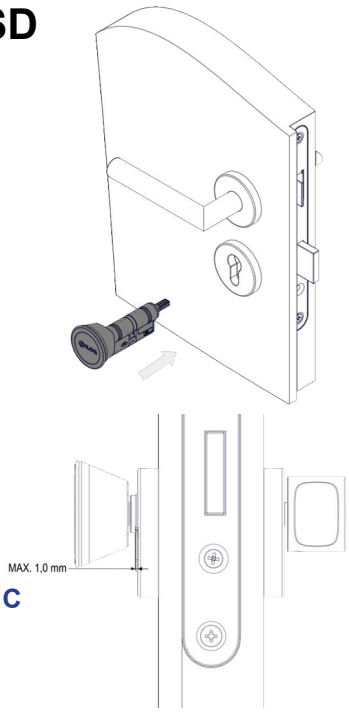

C

A. Afloja el tornillo del pomo giratorio con una llave Allen de 2 mm.
B. Retire el botón giratorio.
C. Asegúrate de que la cámara está apuntando hacia abajo. Deslice el cilindro de la cerradura a través de la caja de la cerradura. Asegúrate de que el marco del cilindro esté a un máximo de 1,0 mm de la hoja de la puerta o del escudo.

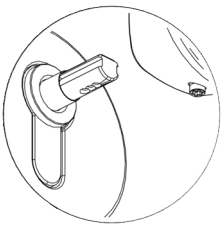

E

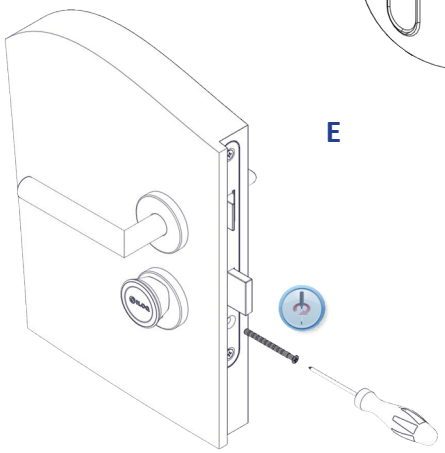

D

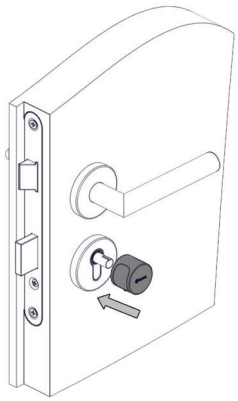

F

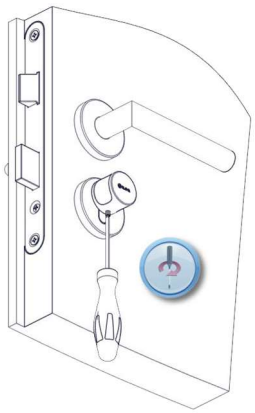

G

D. Fija el cilindro en la caja de la cerradura con un tornillo de fijación iLOQ (A10.64). Si es necesario, corta el tornillo. Use un par de apriete de 0,9...1,1 Nm.
E. La distancia de la perilla puede ser ajustada si es necesario. Por favor, consulte el capítulo 7 para más detalles.
F. Ponga el botón giratorio en su lugar.
G. Aprieta el tornillo. Use un par de apriete de 0,55...0,65 Nm.

iLOQ Oy - Oulu, Finlandia - www.iLOQ.com - iLOQ es una marca registrada de iLOQ Oy -
©2018 iLOQ Oy. Todos los derechos reservados -

7. INSTALACIÓN DE LA SERIE ILOQ D50S.7XX(A).SD

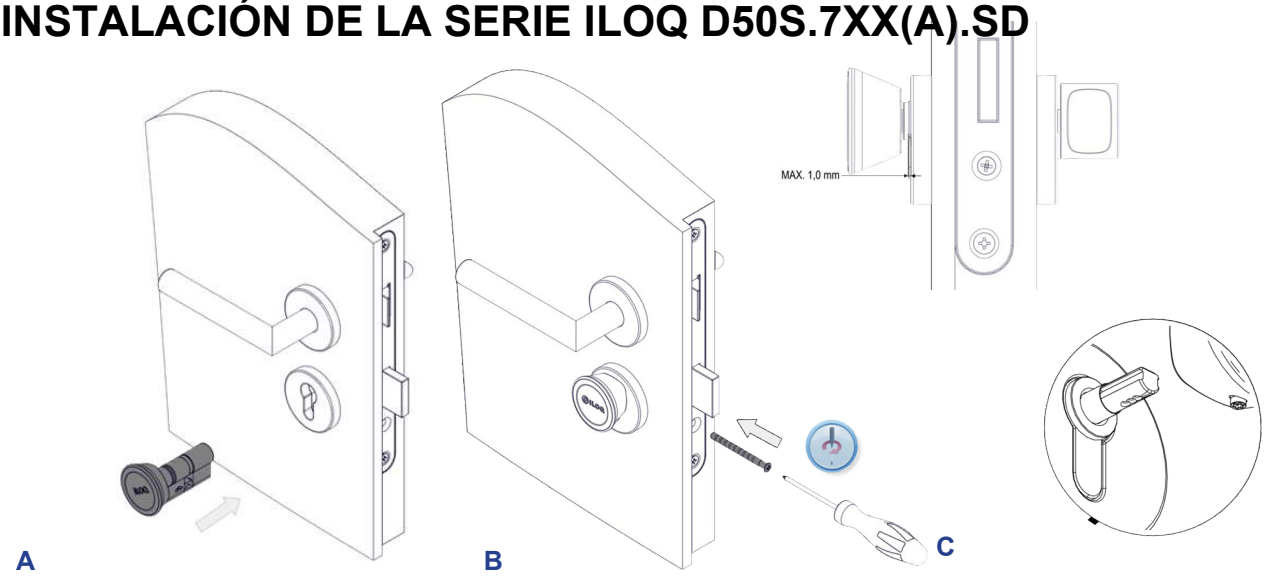

A. Asegúrate de que la cámara está apuntando hacia abajo. Deslice el cilindro de la cerradura a través de la caja de la cerradura.
B. Fija el cilindro en la caja de la cerradura con un tornillo de fijación iLOQ A10.64. Si es necesario, corta el tornillo. Use un par de apriete de 0.9...1.1 Nm. Asegúrate de que el marco del cilindro esté a un máximo de 1.0 mm de la hoja de la puerta o un escudo de armas.
C. La distancia de la perilla puede ser ajustada si es necesario. Por favor, consulte el capítulo 7 para más detalles.

8. CAMBIO DE POMO / AJUSTE DE DISTANCIA

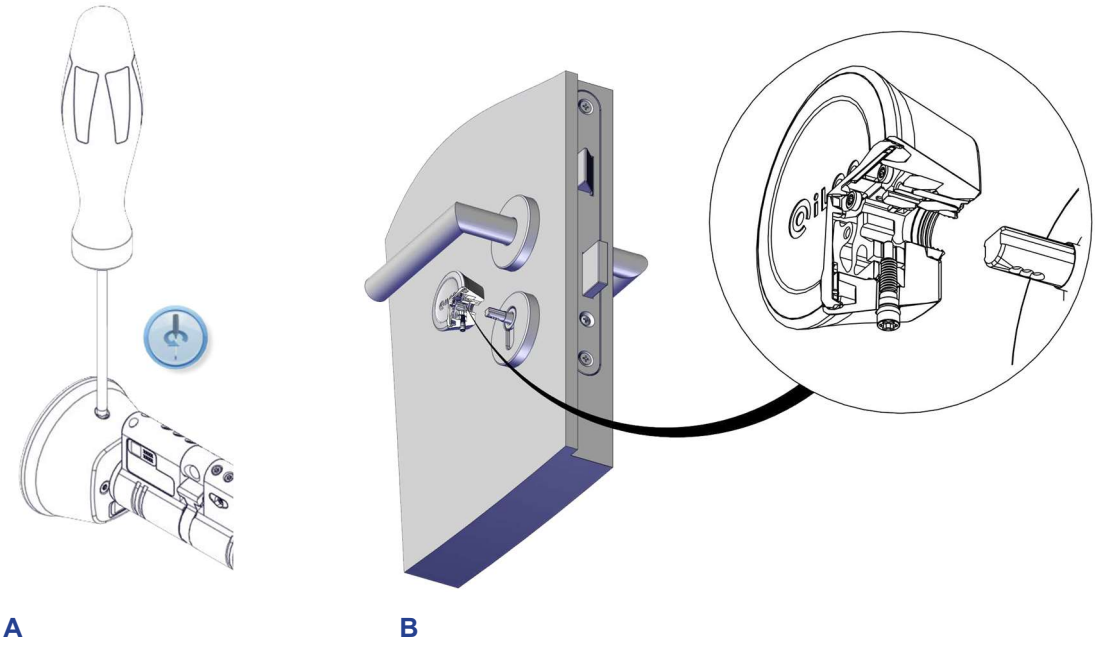

A. Afloje el tornillo para que el pomo pueda moverse.
B. Ajuste la perilla a la distancia correcta y apriete el tornillo. Use un par de apriete de 1.5Nm. El tornillo encontrará su camino en el agujero de tornillo más cercano y fijará la perilla en su posición.

iLOQ Oy - Oulu, Finlandia - www.iLOQ.com - iLOQ es una marca registrada de iLOQ Oy -
©2018 iLOQ Oy. Todos los derechos reservados -

9. EXTENSIONES DE CILINDROS

La longitud del cilindro es fácilmente ajustable en incrementos de 5 mm desde una longitud básica de 30 mm hasta 100 mm usando el sistema de piezas de extensión.

La pieza de extensión puede añadida a ambos lados de la leva en todas las configuraciones de cilindros D50S, excepto en el D50S.1XX.SD (aquí sólo es extensible el lado del pomo). Los cilindros antipánico D50S.7xx.SD se enviarán con una longitud fija por motivos de seguridad, lo que significa que para esta versión no es posible cambiar la longitud. Por favor, tenga en cuenta que sólo puede haber una pieza de extensión en un lado a la vez. No es posible encadenar varias piezas de extensión.

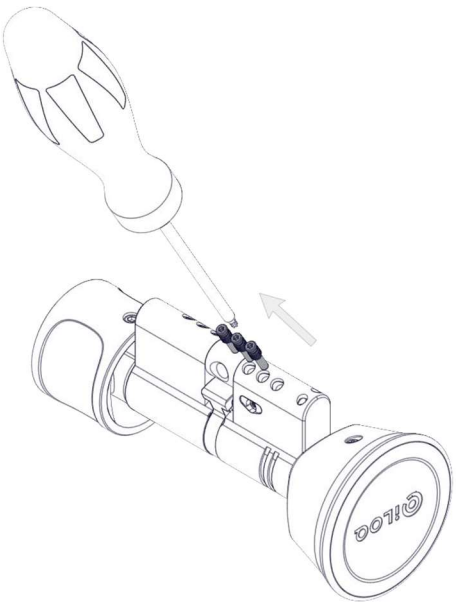

A

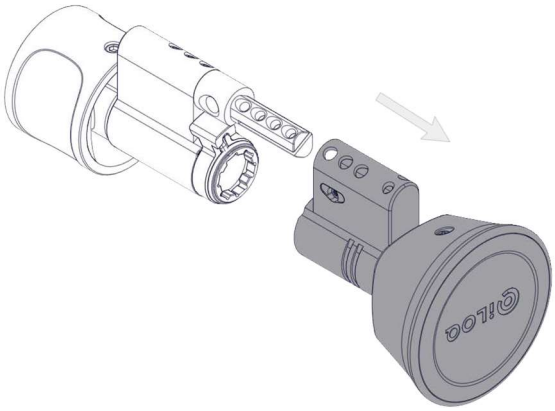

B

A. Quita los tres tornillos de fijación del cuerpo con una herramienta Torx T6.
B. Desmonta la unidad de bloqueo.

©2018 iLOQ Oy. Todos los derechos reservados -

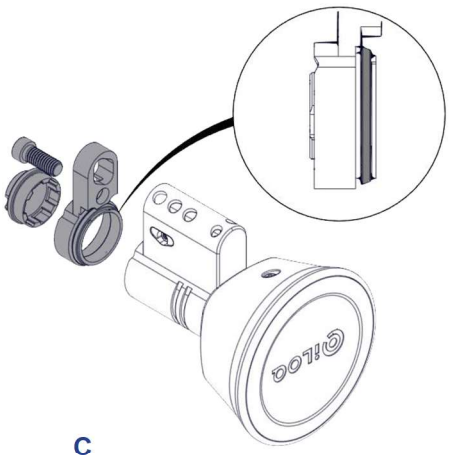

C

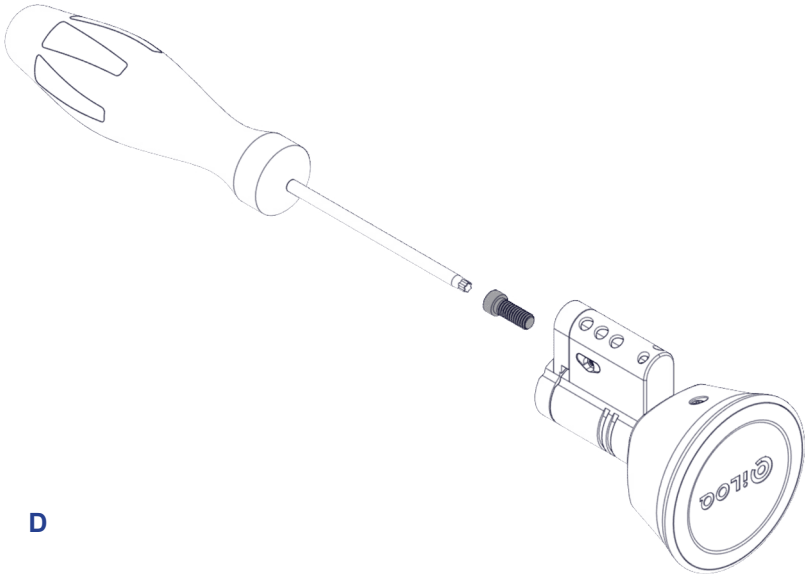

D

C. Inserte la pieza de extensión redonda dentro de la pieza de extensión de la carcasa opuesta al lado con el sello negro, de modo que el hueco se coloque junto a la junta tórica negra.
D. Fijar la pieza de extensión con el tornillo de fijación.

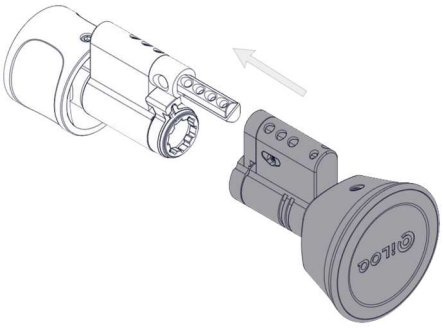

E

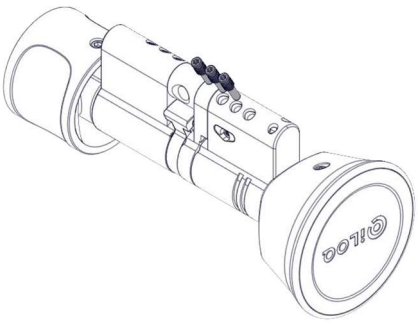

F ^

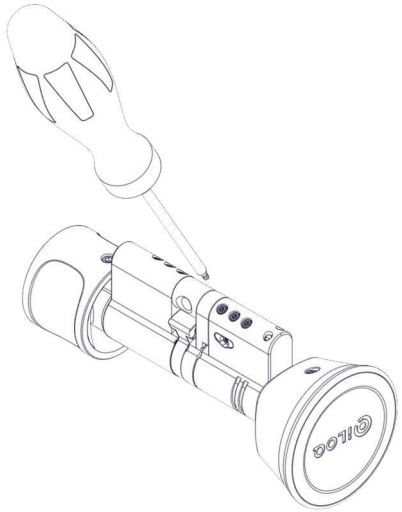

G

E. Inserte la unidad de cierre con la pieza de extensión en la otra parte del cilindro.
F. Fija la unidad de cierre al cilindro con 3 tornillos de fijación con una herramienta Torx T6.
G. Aprieta los tornillos. Use un par de apriete de 0,55 ...0,65 Nm.

iLOQ Oy - Oulu, Finlandia - www.iLOQ.com - iLOQ es una marca registrada de iLOQ Oy -
©2018 iLOQ Oy. Todos los derechos reservados -

10. INSTRUCCIONES DE USO

1. Sostenga una llave válida contra la perilla del lector de cerraduras y espere hasta que la llave muestre una luz verde.

   Por favor, tenga en cuenta: Debido a la gran variedad de modelos de teléfonos Android y versiones del sistema operativo, iLOQ no puede garantizar que todos los teléfonos Android con NFC funcionen a la perfección con nuestras cerraduras.

   Antes de utilizar los candados, compruebe dónde se encuentra la antena NFC en su teléfono para saber cuál es la mejor posición para sujetar el teléfono contra la perilla del lector de candados.

2. Gire el pomo del lector de cerraduras para abrir la puerta.

3. Abre la puerta.

iLOQ Oy - Oulu, Finlandia - www.iLOQ.com - iLOQ es una marca registrada de iLOQ Oy -
©2018 iLOQ Oy. Todos los derechos reservados -

11. NOTAS GENERALES

1. Para cumplir con los requisitos de la VdS alemana (VdS Schadenverhütung GmbH) clase BZ+ en puertas con amenaza de robo, utilice el cilindro de alta seguridad D50S.XX0A.SB instalado con un mueble de cerradura de seguridad aprobado por la VdS de clase B o C. Dicho mueble de cerradura de seguridad corresponde a la norma DIN 18 257 clase ES 2 y ES 3.
2. Para cumplir con los requisitos de la SKG holandesa*** utilice el cilindro de alta seguridad D50S.XXXA.SB. Consulte al representante de ventas de iLOQ para la configuración correcta
3. Antes de instalar el cilindro en una puerta resistente al fuego y al humo, se debe examinar la certificación de fuego para asegurar su conformidad. Consulte al representante de ventas de iLOQ para la configuración correcta.
4. Los cilindros iLOQ han sido probados con éxito según la norma EN 1634-1 (EUFI29-19003368) durante 120 minutos en una puerta de acero de una sola hoja con bisagras.
5. En caso de que el mecanismo de pánico de las cerraduras de embutir para casos de pánico pueda ser bloqueado o influenciado de manera negativa por la leva del cilindro, es obligatorio instalar el cilindro de pánico (D50S.7xx). El uso de los otros tipos de cilindros (D50S.1xx/2xx/3xxx etc.) sólo se permite si la cerradura no necesita una posición específica de la leva o si la leva no puede bloquear la función de pánico. Por favor, compruebe la carta de conformidad de los fabricantes de cerraduras de embutir.
6. Cuando se utiliza en combinación con cerraduras antipánico, es esencial asegurarse después de la instalación de que todas las partes de la cerradura están en condiciones de funcionamiento y que la función antipánico de la cerradura de embutir está garantizada.
7. Se debe tener cuidado de que cualquier sello o burlete que se coloque en el conjunto de la puerta no impida el correcto funcionamiento del cilindro.
8. Se debe tener cuidado de que ninguna proyección del cilindro y sus partes asociadas pueda impedir que la puerta se balancee libremente.
9. Todos los componentes necesarios para la instalación específica deben ser instalados.
10. La llave debe guardarse de forma segura para que sólo pueda acceder a ella la persona autorizada.
11. En caso de pérdida de una llave, la lista negra de la llave perdida se hará con el software iLOQ Manager y las cerraduras afectadas se reprogramarán.

iLOQ Oy - Oulu, Finlandia - www.iLOQ.com - iLOQ es una marca registrada de iLOQ Oy -
©2018 iLOQ Oy. Todos los derechos reservados -

12. DECLARACIÓN DE CONFORMIDAD

Los productos mencionados en esta guía del usuario son conformes con los requisitos de las siguientes directivas:

- 2014/53/EU Radio Equipment Directive (RED)
- 2011/65/EU Restriction of the use of certain hazardous substances (RoHS)

La conformidad se ha evaluado de acuerdo con el módulo A de la RED utilizando las siguientes normas armonizadas y otras normas EN:

RED:

Art 3.1(a) Safety	EN 62368-1:2014 (2nd Ed)
	EN 60065:2014 (8th Ed)
	EN 60950-1:2005 (2nd Ed) + A1:2019 + A2:2013
Art 3.1(b) EMC EN	EN 301 489-1 v2.2.3
	EN 301 489-3 v2.1.1
Art 3.2 Spectrum	EN 300 330 v2.1.1
RoHS	EN 50581:2012

Otras normas utilizadas:

EN 15684:2020

iLOQ Oy - Oulu, Finlandia - www.iLOQ.com - iLOQ es una marca registrada de iLOQ Oy -
©2018 iLOQ Oy. Todos los derechos reservados -