# D50S.XXX(A).SB

# EUROPROFIELCILINDER

## MONTAGE- EN ONDERHOUDSINSTRUCTIES
## GEBRUIKERSHANDLEIDING

iLOQ Oy - Oulu, Finland - www.iLOQ.com - iLOQ is geregistreerd handelsmerk van iLOQ Oy -
©2018 iLOQ Oy. Alle rechten voorbehouden -

# INHOUDSOPGAVE

1. VOOR DE INSTALLATIE ..... 3
2. NA INSTALLATIE..... 3
3. ONDERHOUD ..... 4
4. INSTALLATIE VAN ILOQ D50S.1XX(A).SD SERIE..... 4
5. INSTALLATIE VAN ILOQ D50S.2XX(A).SD SERIE..... 5
6. INSTALLATIE VAN ILOQ D50S.3XX(A).SD SERIE..... 6
7. INSTALLATIE VAN ILOQ D50S.7XX(A).SD SERIE..... 7
8. KNOPWISSEL / AFSTANDSAANPASSING ..... 7
9. CILINDERVERLENGSTUKKEN..... 8
10. GEBRUIKSAANWIJZING..... 10
11. ALGEMENE OPMERKINGEN ..... 11
12. VERKLARING VAN OVEREENSTEMMING..... 12

iLOQ Oy - Oulu, Finland - www.iLOQ.com - iLOQ is geregistreerd handelsmerk van iLOQ Oy -
©2018 iLOQ Oy. Alle rechten voorbehouden -

# 1. VOOR DE INSTALLATIE

1. De instructies moeten tijdens de installatie zorgvuldig worden opgevolgd. Deze instructies en eventuele onderhoudsinstructies moeten door de installateur aan de gebruiker worden doorgegeven.
2. de iLOQ D50S-cilinders moeten zorgvuldig worden geïnstalleerd en gebruikt zonder al te veel kracht te zetten.
3. Het product mag op geen enkele wijze worden gewijzigd, behalve in overeenstemming met de in deze handleiding beschreven wijzigingen.
4. Wanneer de D50S-cilinder in meer dan één maat wordt geproduceerd, is het van cruciaal belang dat de juiste maat wordt gekozen.
5. Er moet op worden gelet dat eventuele afdichtingen of weersinvloeden die op de complete deurconstructie zijn aangebracht, de correcte werking van de D50S-cilinder niet in de weg staan.
6. Er moet op worden gelet dat geen enkele projectie van de D50S-cilinder en de bijbehorende onderdelen het vrij zwenken van de deur kan verhinderen.
7. Alle onderdelen die nodig zijn voor de specifieke installatie moeten worden gemonteerd om te voldoen aan de EN15684-norm.
8. Voordat de D50S-cilinder op een brand-/rookwerende deur wordt gemonteerd, moet de brandcertificering worden onderzocht om de conformiteit te garanderen.
9. De iLOQ-cilinders zijn met succes getest volgens EN 1634-1 (EUFI29-19003368) gedurende 120 minuten in een stalen deur met één vleugel.
10. De cilinder moet minder dan 1 mm buiten de deur uitsteken om een goede werking te garanderen.
11. Er wordt geen aansprakelijkheid aanvaard voor schade aan de deuren of componenten als gevolg van een onjuiste installatie.
12. Gebruik voor het verlengen van de cilinderlengte alleen de bijbehorende D50-cilinderverlengingen (AD50.Exx).
13. Het is niet toegestaan om het anti-paniek mechanisme te verwijderen of te demonteren, omdat het mechanisme en de functionaliteit van de paniekfunctionaliteit daardoor niet meer gegarandeerd kan worden.
14. In het geval dat het paniekmechanisme van de panieksluitingen geblokkeerd of negatief beïnvloed kan worden door de cilindernok, is het verplicht om de panieksluitingen (D50S.7xx) te monteren. Het gebruik van de andere cilindertypes (D50S.1xx/2xx/3xxx enz.) is alleen toegestaan als het slot geen specifieke nokpositie nodig heeft of als de nok de paniekfunctie niet kan blokkeren. Controleer a.u.b. de conformiteitsverklaring van de fabrikant van het slot.
15. Bij gebruik in combinatie met panieksloten is het van essentieel belang dat na de installatie alle onderdelen van het slot in werking zijn en dat de paniekfunctie van het slot gegarandeerd is.
16. Om te voldoen aan de Duitse VdS (VdS Schadenverhütung GmbH) eisen klasse BZ+ op met inbraak bedreigde deuren gebruiken we D50S.XXXA.SB hoge veiligheidscilinder geïnstalleerd met een VdS goedgekeurd veiligheidsslot meubilair van klasse B of C.
17. De cilinders mogen alleen worden gebruikt voor het openen en vergrendelen van deuren; ander gebruik is niet toegestaan.
18. Wij behouden ons het recht voor om zonder nadere aankondiging wijzigingen of verdere technische ontwikkelingen door te voeren.
19. In geval van afwijkingen van de inhoud in vreemde taalversies van de documentatie is in geval van twijfel het Engelse origineel van toepassing.

# 2. NA INSTALLATIE

Test de functionaliteit van de cilinder na de installatie om er zeker van te zijn dat deze de goede werking van de slotkast niet in de weg staat.


©2018 iLOQ Oy. Alle rechten voorbehouden -

## 3. ONDERHOUD

Het product is ontworpen om onderhoudsvrij te zijn. Het heeft geen regelmatig onderhoud nodig.

## 4. INSTALLATIE VAN ILOQ D50S.1XX(A).SD SERIE

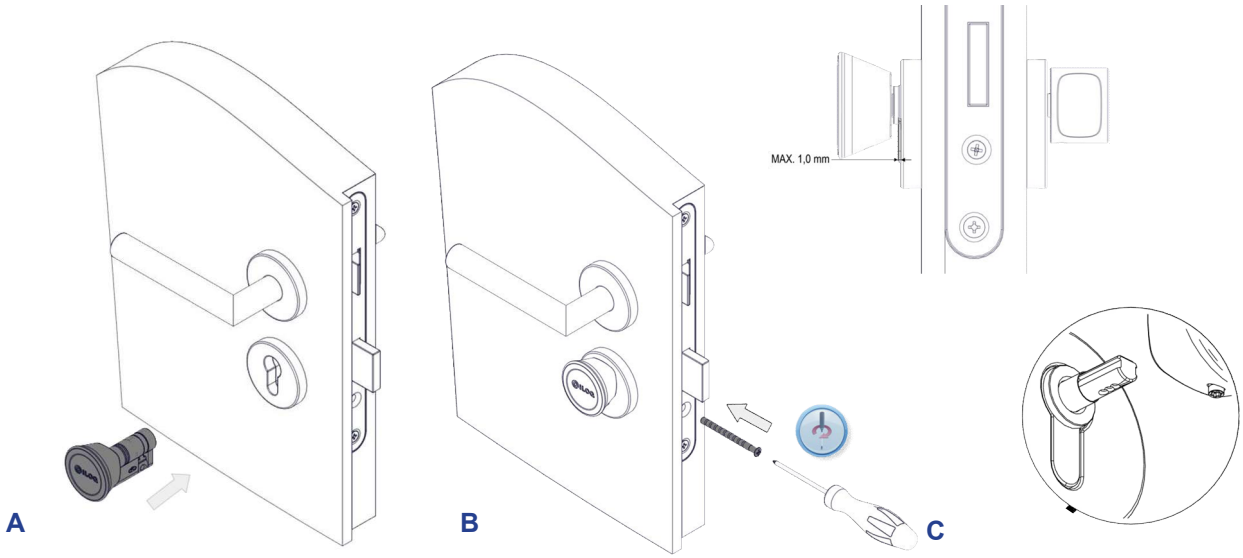


A. Zorg ervoor dat de nok naar beneden wijst. Schuif de cilinder door de slotkast.
B. Bevestig de cilinder in de slotkast met een iLOQ-bevestigingsschroef A10.64. Indien nodig, snijdt u de schroef door. Gebruik een aanhaalmoment van 0,9....1,1 Nm. Zorg ervoor dat het cilinderkozijn maximaal 1,0 mm van het deurblad verwijderd is of een wapenschild.
C. De knopafstand kan indien nodig worden aangepast. Zie het hoofdstuk 8 KNOPWISSEL / AFSTANDSAANPASSINGvoor meer informatie.

iLOQ Oy - Oulu, Finland - www.iLOQ.com - iLOQ is geregistreerd handelsmerk van iLOQ Oy -
©2018 iLOQ Oy. Alle rechten voorbehouden -

# 5. INSTALLATIE VAN ILOQ D50S.2XX(A).SD SERIE

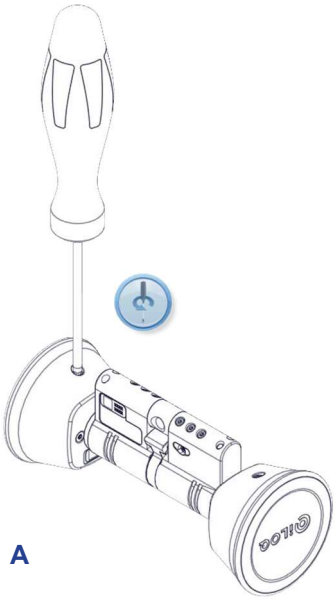

A

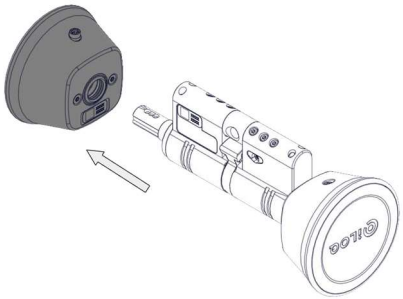

B

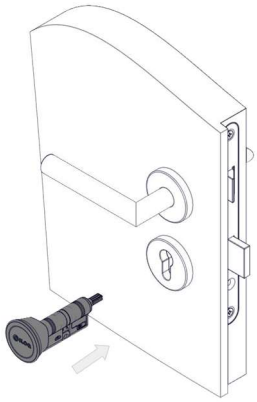

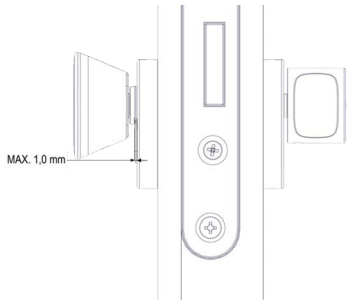


C

A. Draai de schroef los met behulp van een Torx T10-gereedschap.
B. Verwijder de knop aan de andere kant van de cilinder.
Let op: bij hoogbeveiligde versies is de buitenvergrendeling gemarkeerd met de tekst "Buiten".
C. Zorg ervoor dat de nok naar beneden wijst. Schuif de cilinder door de slotkast. Zorg ervoor dat het cilinderkozijn maximaal 1,0 mm van het deurblad of het sleutelschild verwijderd is.

---

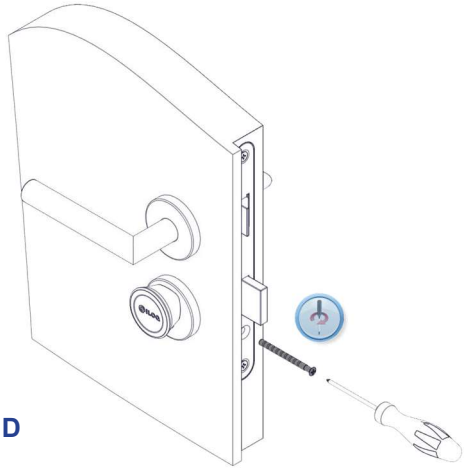

D

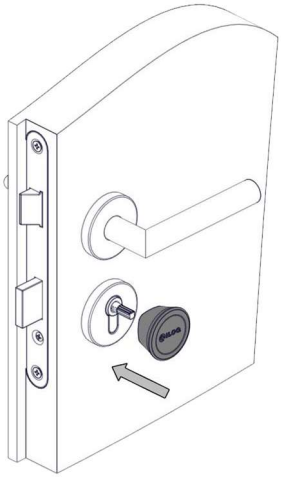

E

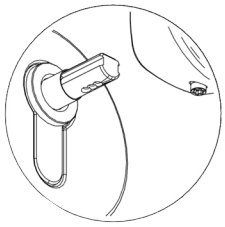

F

D. Bevestig de cilinder in de slotkast met een iLOQ-bevestigingsschroef (A10.64). Indien nodig, snijdt u de schroef door. Gebruik een aanhaalmoment van 0,9...1,1 Nm.
E. Schuif de knop op de knopas.
F. De knopafstand kan indien nodig worden aangepast. Zie hoofdstuk 7 voor details.

iLOQ Oy - Oulu, Finland - www.iLOQ.com - iLOQ is geregistreerd handelsmerk van iLOQ Oy -
©2018 iLOQ Oy. Alle rechten voorbehouden -

# 6. INSTALLATIE VAN ILOQ D50S.3XX(A).SD SERIE

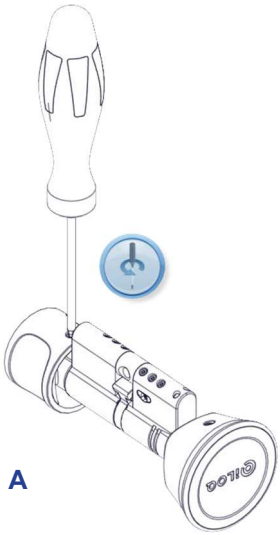


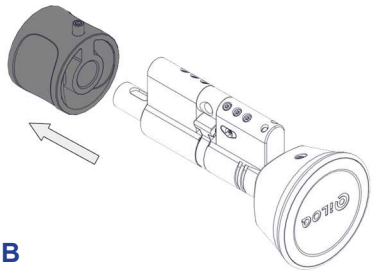


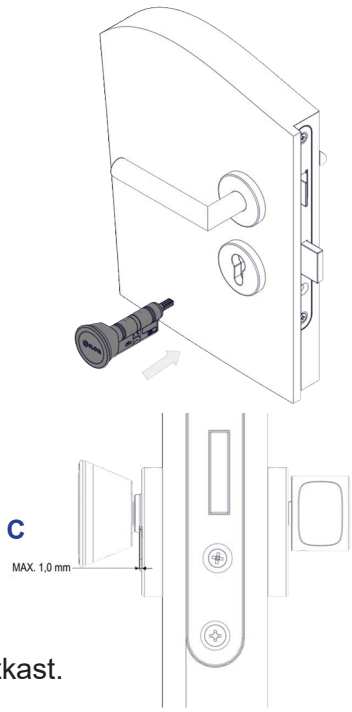


A. Draai de schroef van de draaiknop los met een 2 mm inbussleutel.
B. Verwijder de draaiknop.
C. Zorg ervoor dat de nok naar beneden wijst. Schuif de cilinder door de slotkast. Zorg ervoor dat het cilinderkozijn maximaal 1,0 mm van het deurblad of het sleutelschild verwijderd is.

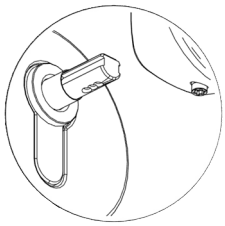


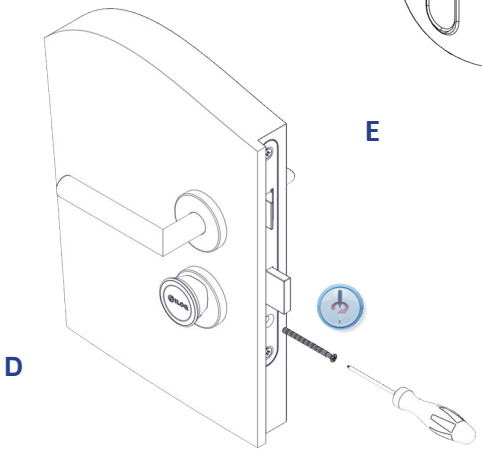


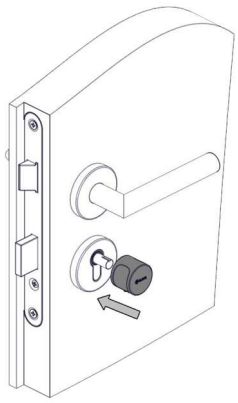


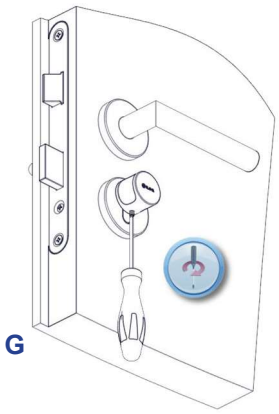


D. Bevestig de cilinder in de slotkast met een iLOQ-bevestigingsschroef (A10.64). Indien nodig, snijdt u de schroef door. Gebruik een aanhaalmoment van 0,9...1,1 Nm.
E. De knopafstand kan indien nodig worden aangepast. Zie hoofdstuk 7 voor details.
F. Zet de draaiknop op zijn plaats.
G. Tighten de schroef. Gebruik een aanhaalmoment van 0,55...0,65 Nm.

LET OP: Deze cilinder is uitsluitend inbraakwerend toepasbaar in een dicht deurelement OF in een deurelement waarbij gelaagd glas is toegepast, welke minimaal voldoet aan EN 356: klasse P4A bij SKG** klasse P5A bij SKG*** Bij toepassing in houten deuren met zicht op de knop dient een anti-boor/manipulatie voorziening te warden aangebracht. Bij toepassing in met staal versterkte kunststof - en metalen deuren is dit niet vereist.


©2018 iLOQ Oy. Alle rechten voorbehouden -

# 7. INSTALLATIE VAN ILOQ D50S.7XX(A).SD SERIE

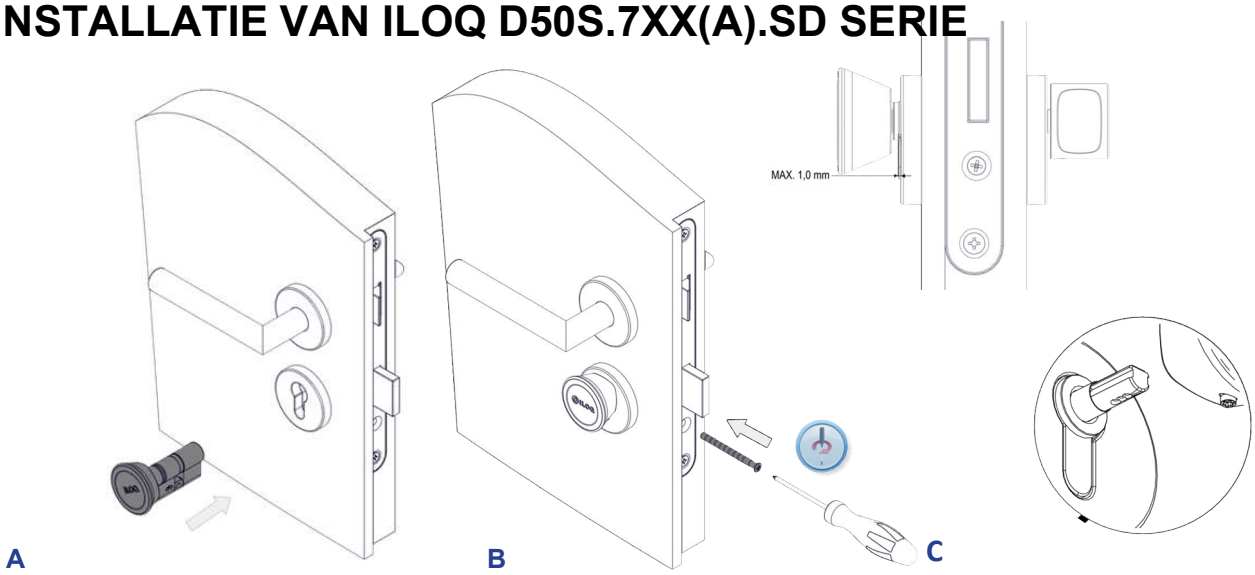


A. Zorg ervoor dat de nok naar beneden wijst. Schuif de cilinder door de slotkast.
B. Bevestig de cilinder in de slotkast met een iLOQ-bevestigingsschroef A10.64. Indien nodig, snijdt u de schroef door. Gebruik een aanhaalmoment van 0,9...1,1 Nm. Zorg ervoor dat het cilinderkozijn maximaal 1,0 mm van het deurblad verwijderd is of een wapenschild.
C. De knopafstand kan indien nodig worden aangepast. Zie hoofdstuk 7 voor details.

# 8. KNOPWISSEL / AFSTANDSAANPASSING

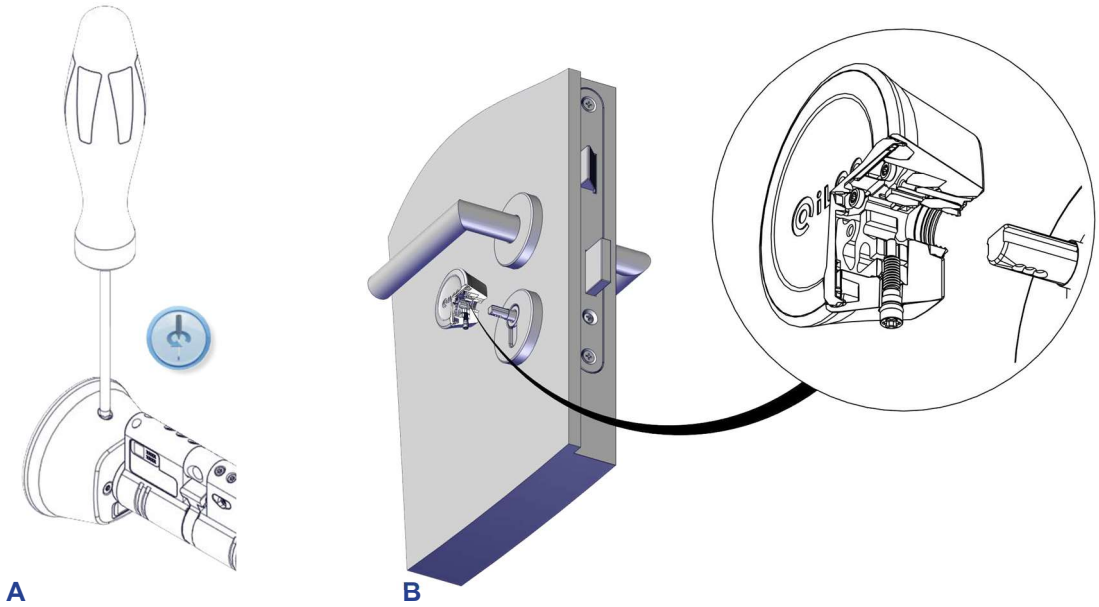


A. Draai de schroef los zodat de knop kan worden bewogen.
B. Stel de knop in op de juiste afstand en draai de schroef vast. Gebruik een aanhaalmoment van 1,5 Nm. De schroef vindt zijn weg naar het dichtstbijzijnde schroefgat en zet de knop vast.

iLOQ Oy - Oulu, Finland - www.iLOQ.com - iLOQ is geregistreerd handelsmerk van iLOQ Oy -
©2018 iLOQ Oy. Alle rechten voorbehouden -

# 9. CILINDERVERLENGSTUKKEN

De cilinderlengte is eenvoudig instelbaar in stappen van 5 mm vanaf een basislengte van 30 mm tot 100 mm met behulp van het verlengstuksysteem. Het verlengstuk kan aan beide zijden van de nok worden aangebracht bij alle D50S cilinder configuraties behalve bij de D50S.1XX.SD (hier is alleen de knopzijde verlengbaar). De antipaniekcilinders D50S.7xx.SD worden om veiligheidsredenen in een vaste lengte geleverd, wat betekent dat het voor deze versie niet mogelijk is de lengte te wijzigen. Het is niet mogelijk om meerdere verlengstukken aan elkaar te bevestigen.

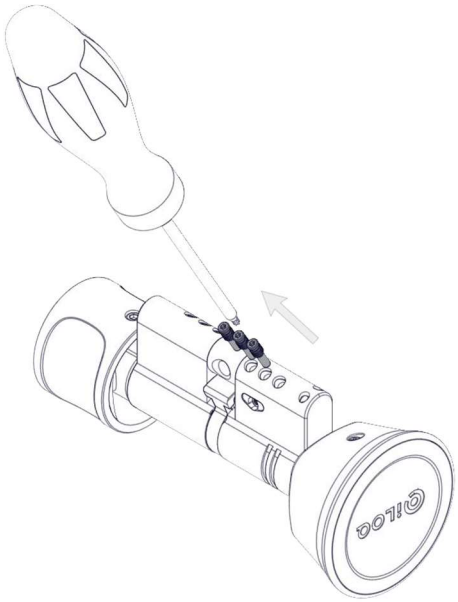

A

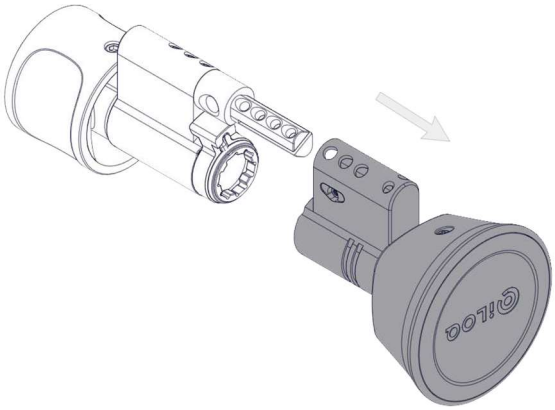

B

A. Verwijder de drie bevestigingsschroeven van het huis met een Torx T6-gereedschap.
B. Haal de cilinder uit elkaar.


©2018 iLOQ Oy. Alle rechten voorbehouden -

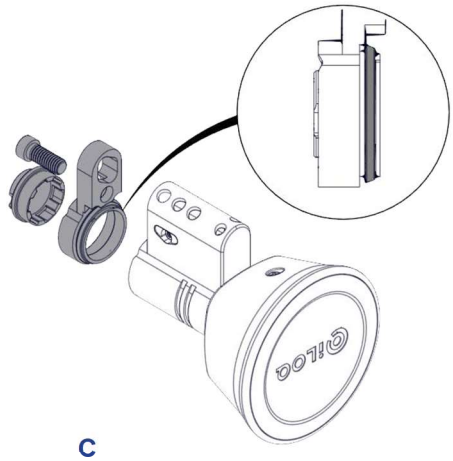

C

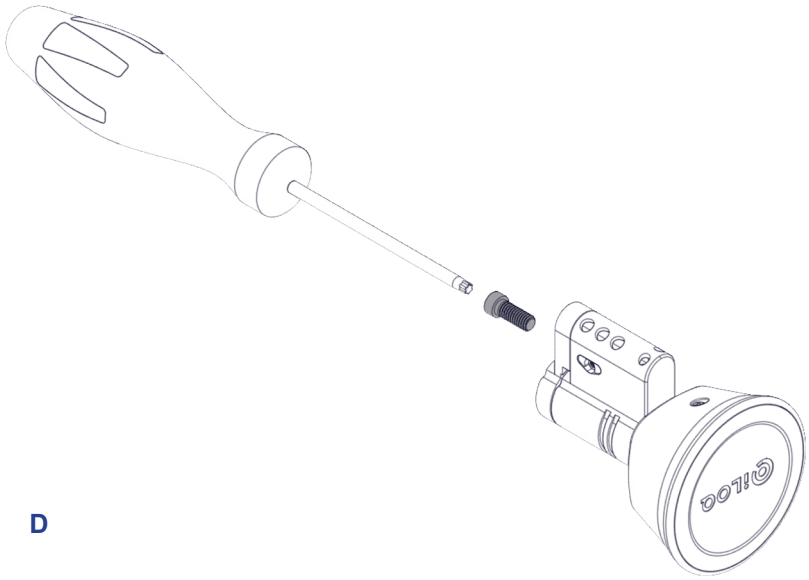

D

C. Plaats het ronde verlengstuk in het verlengstuk van de behuizing tegenover de kant met de zwarte afdichting, zodat de uitsparing naast de zwarte O-ring komt te liggen.
D. Bevestig het verlengstuk met de bevestigingsschroef.

---

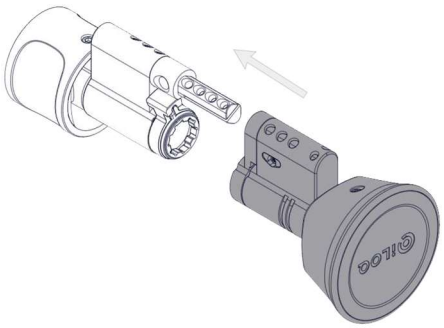

E

F

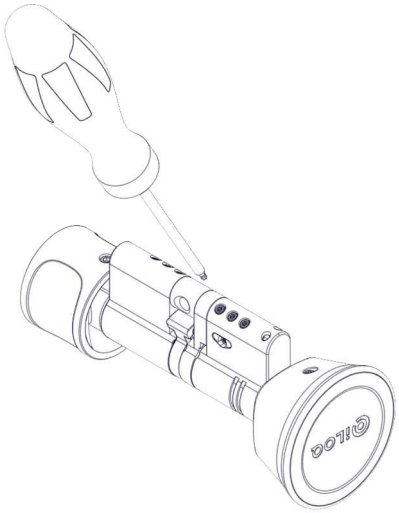

G

E. Plaats het cilinderdeel met het verlengstuk op het andere deel van de cilinder.
F. Bevestig het cilinderdeel op de cilinder met 3 bevestigingsschroeven met een Torx T6-gereedschap.
G. Draai de schroeven vast. Gebruik een aanhaalmoment van 0,55...0,65 Nm.

iLOQ Oy - Oulu, Finland - www.iLOQ.com - iLOQ is geregistreerd handelsmerk van iLOQ Oy -
©2018 iLOQ Oy. Alle rechten voorbehouden -

# 10. GEBRUIKSAANWIJZING

1. Houd een geldige sleutel tegen de vergrendelingsknop en wacht tot de sleutel een groen lampje laat zien.

   Let op: Vanwege de grote verscheidenheid aan Android-telefoonmodellen en versies van het besturingssysteem kan iLOQ niet garanderen dat alle NFC-geschikte Android-telefoons naadloos met onze cilinders werken.

   Voordat u de cilinders gebruikt, moet u controleren waar de NFC-antenne zich in uw telefoon bevindt, zodat u weet wat de beste positie is om de telefoon tegen de vergrendelingsknop te houden.

2. Draai de vergrendelingsknop om de deur te ontgrendelen.

3. Open de deur.


©2018 iLOQ Oy. Alle rechten voorbehouden -

# 11. ALGEMENE OPMERKINGEN

1. Om te voldoen aan de Duitse VdS (VdS Schadenverhütung GmbH) eisen klasse BZ+ op met inbraak bedreigde deuren wordt gebruik gemaakt van D50S.XX0A.SB hoge veiligheidscilinder geïnstalleerd met een VdS-goedgekeurd veiligheidsslotbeslag van klasse B of C. Dit veiligheidsslotbeslag komt overeen met DIN 18 257 klasse ES 2 en ES 3.
2. Om te voldoen aan de Nederlandse SKG*** eisen gebruikt u de D50S.XXXA.SB high security cilinder. Raadpleeg de iLOQ-vertegenwoordiger voor de juiste configuratie
3. Voordat de cilinder op een brand-/rookwerende deur wordt gemonteerd, moet de brandcertificering worden onderzocht om de conformiteit te garanderen. Raadpleeg de iLOQ-vertegenwoordiger voor de juiste configuratie.
4. De iLOQ-cilinders zijn met succes getest volgens EN 1634-1 (EUFI29-19003368) gedurende 120 minuten in een stalen deur met één vleugel.
5. In het geval dat het paniekmechanisme van de panieksluitingen geblokkeerd of negatief beïnvloed kan worden door de cilindernok, is het verplicht om de panieksluitingen (D50S.7xx) te monteren. Het gebruik van de andere cilindertypes (D5S.1xx/2xx/3xxx enz.) is alleen toegestaan als het slot geen specifieke nokpositie nodig heeft of als de nok de paniekfunctie niet kan blokkeren. Controleer a.u.b. de conformiteitsverklaring van de fabrikant van het slot.
6. Bij gebruik in combinatie met panieksloten is het van essentieel belang dat na de installatie alle onderdelen van het slot in werking zijn en dat de paniekfunctie van het slot gegarandeerd is.
7. Er moet op worden gelet dat eventuele afdichtingen of weersinvloeden die op de complete deurconstructie zijn aangebracht, de correcte werking van de cilinder niet belemmeren.
8. Er moet op worden gelet dat geen enkele projectie van de cilinder en de bijbehorende onderdelen het vrij zwenken van de deur kan verhinderen.
9. Alle onderdelen die nodig zijn voor de specifieke installatie moeten worden gemonteerd.
10. De sleutel moet veilig worden bewaard, zodat alleen geautoriseerde personen er toegang toe hebben.
11. In geval van verlies van een sleutel moet de verloren gegane sleutel op een zwarte lijst worden gezet met de iLOQ Manager-software en moeten de betreffende cilinders opnieuw worden geprogrammeerd.


©2018 iLOQ Oy. Alle rechten voorbehouden -

# 12. VERKLARING VAN OVEREENSTEMMING

De producten die in deze gebruikershandleiding worden genoemd, voldoen aan de eisen van de volgende richtlijnen:

- 2014/53/EU Radio Equipment Directive (RED)
- 2011/65/EU Restriction of the use of certain hazardous substances (RoHS)

De conformiteit werd beoordeeld in overeenstemming met RED module A door gebruik te maken van de volgende geharmoniseerde en andere EN-normen:

RED:

| | |
|---|---|
| Art 3.1(a) Safety | EN 62368-1:2014 (2nd Ed) |
| | EN 60065:2014 (8th Ed) |
| | EN 60950-1:2005 (2nd Ed) + A1:2019 + A2:2013 |
| Art 3.1(b) EMC EN | EN 301 489-1 v2.2.3 |
| | EN 301 489-3 v2.1.1 |
| Art 3.2 Spectrum | EN 300 330 v2.1.1 |
| RoHS | EN 50581:2012 |

Andere gebruikte normen:

EN 15684:2020


©2018 iLOQ Oy. Alle rechten voorbehouden -